REDUTORES URUPÊS

ED-2

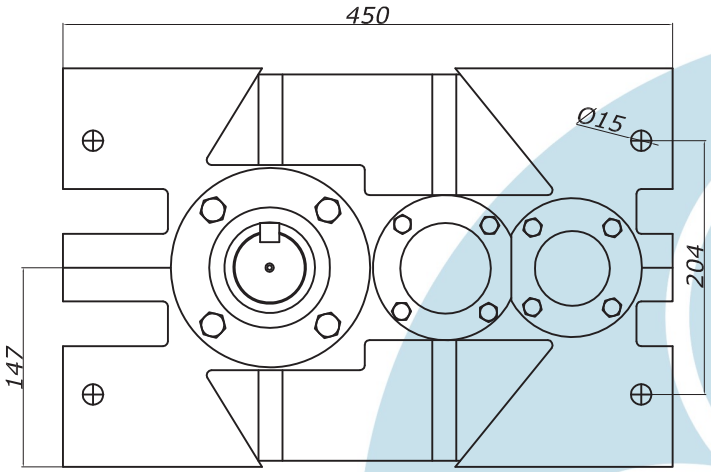

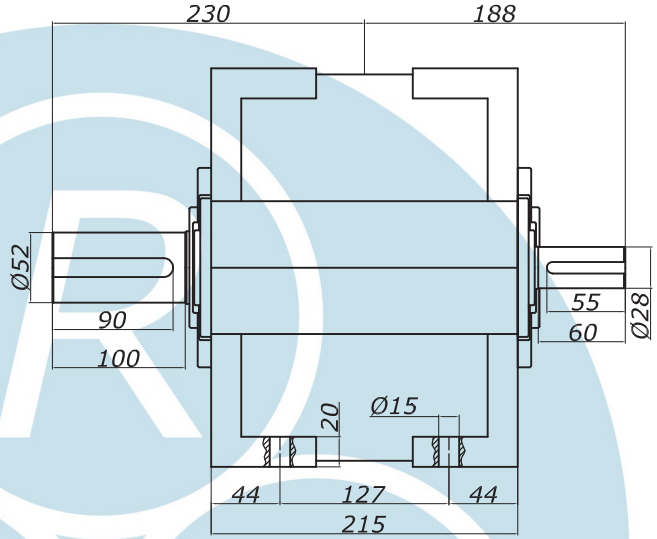

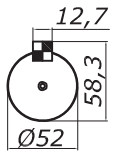

DETALHE
EIXO DE SAÍDA

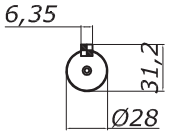

DETALHE
EIXO DE ENTRADA

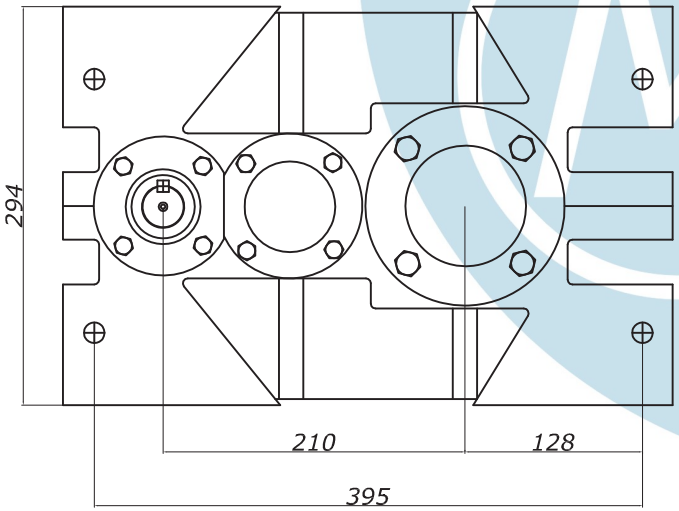

CAPACIDADE EM CV NA ENTRADA FATOR DE SERVIÇO 1

REDUÇÃO	1:10	1:12,5	1:15	1:17,5	1:20	1:22,5	1:25	1:28	1:31	1:35
CAPACIDADE A 1750 RPM	22	18	16	15	13	12	11	10	9	8
CAPACIDADE A 1150 RPM	14	12	10	10	9	8	7	7	6	5
CAPACIDADE A 850 RPM	10	9	8	7	6	6	5	5	4	4
TORQUE DE SAÍDA EM Kgf/m A 1750 RPM NA ENTRADA	87	92	98	104	105	107	109	111	113	114

FATOR DE SERVIÇO

CARGA	3H/DIA	10H/DIA	24H/DIA
UNIFORME	0,8	1,0	1,2
CHOQUES LEVES	1,0	1,2	1,5
CHOQUES FORTES	1,5	1,7	2,0

LUBRIFICANTES RECOMENDADOS:
LUBRAX GEAR 320
IPIRANGA SP 320
SHELL OMALA 320
TEXACO MEROPA 320

Redutores e Metalúrgica Urupês Ltda.
Av. das Nações, 2470 - Pq. Capuava - Sto. André - SP - Telefone: (11) 4472-5289 / 4479-7984
Email: atendimento@redutoresurupes.com.br / Site: www.redutoresurupes.com.br

Sujeito a alteração sem aviso prévio.